Frontplattenausschnitt (Rückseite)

Panel cut out (rear side)

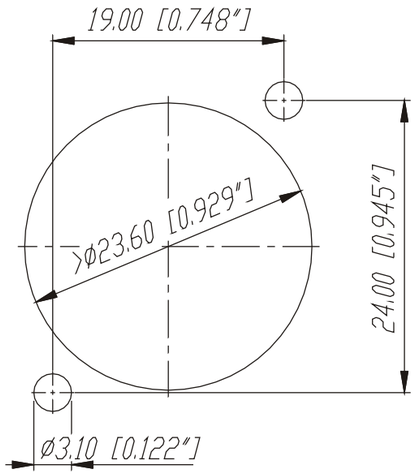

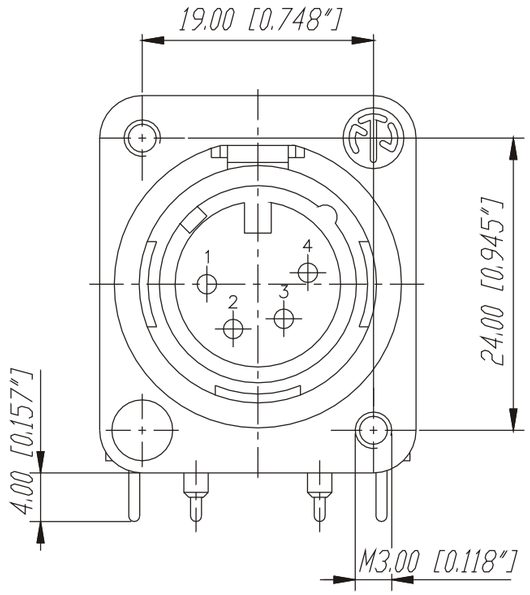

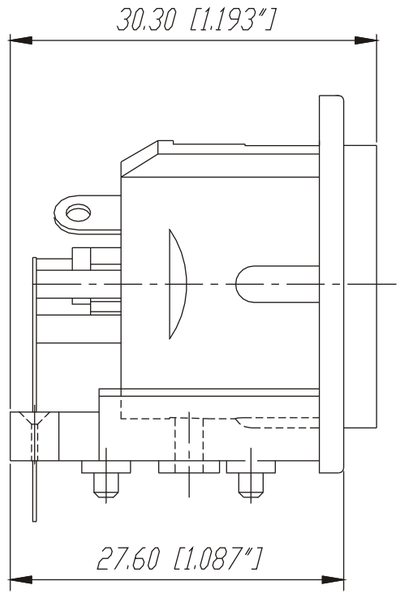

Print-Bohrplan (Bestückungsseite)

PCB-Layout (component side)

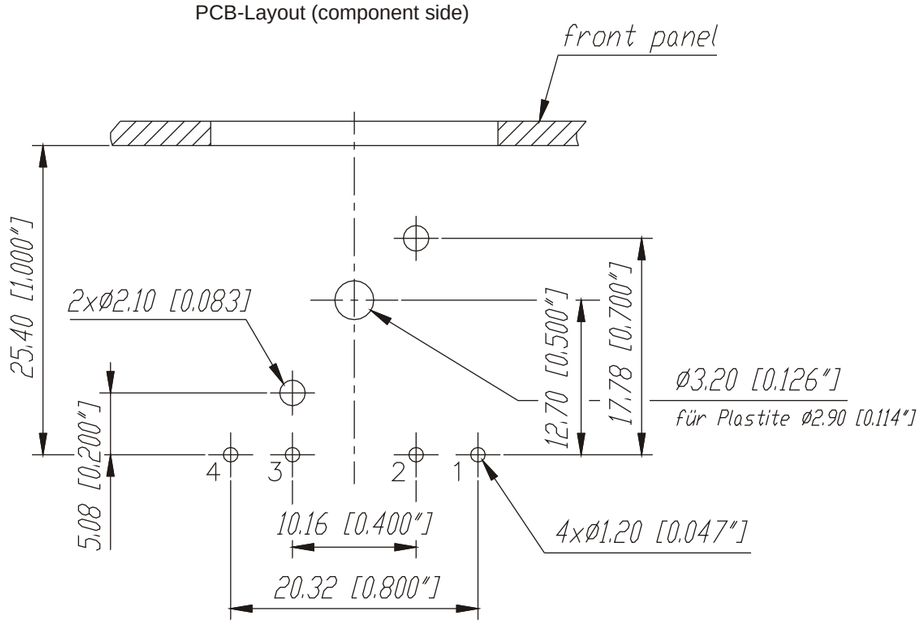

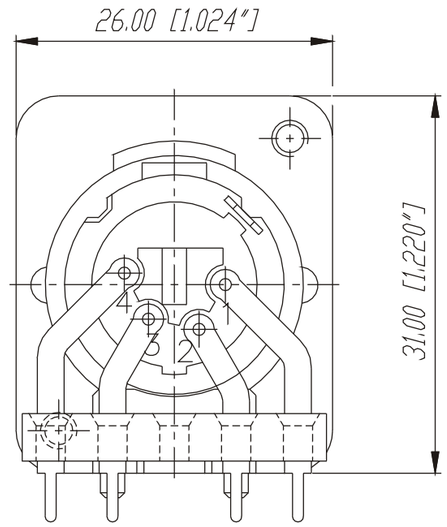

					Werkstoff:	Massstab:		Datum	Name
				*)Lieferant darf ohne Ruecksprache nicht geaendert werden		2:1	Gezeichnet	20.09.94	Loretz
				Zeichnung urheberrechtlich geschuetzt (DIN 34) (C)			Geprueft		
							Gesehen		
				Benennung:			Ersetzt durch:		Blatt
C	Aktuelle Zeichnung	03.03.98	Alinjak	NC4MDM3-H			Ersatz fuer:		von Blatt
B	Groundkontakt	22.08.95	Loretz						
A	ø3.20	28.03.95	Loretz	NEUTRIK AG FL-9494 SCHAAN			Zeichn. Nr. 3102 St 10 30		
Ind.	Aenderung	Datum	Name						